STOCKHOLM

Weekendhuizen uit 50mm of 70mm dikke wandbalken
De ster aan de hemel voor tuin- en vakanteihuizen ....met en zonder slaapzolder,
Dit blokhuis is fantastisch gesien de ruimteindeeling en prijs

STOCKHOLM zonder slaapzolder+ 2m vrije zit

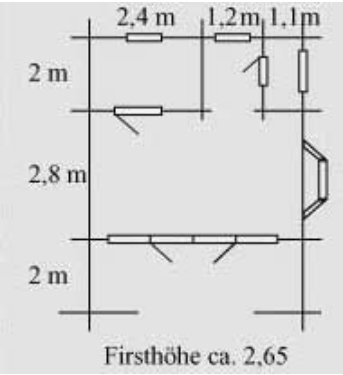

STOCKHOLM met slaapzolder + 2m vrije zit

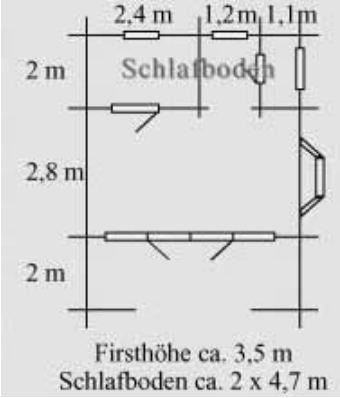

Uitrusting voor alle STOCKHOLM modellen:
24 m² + 2m vrije zit , op wens met of zonder slaapzolder/opbergzolder
Vrije zit ook leeverbaar met dak
- 50mm / 70mm massieve wandbalken met tweevoudig messinggroef verbinding - 26 mm vloerplanken met messinggroef verbinding
- 22 mm dakplanken met messinggroef verbinding
- 94 mm funderingsraam
- 1 erkerraam met isollatieglas
- 3 raamen met isolatieglas
- 1 dubbel deur met dubbel glas
- 2 binnendeuren
- 1 ladder (alleen bij slaapzolder/opbergzolder)

Alle maten zijn binnenmaten
Evt. min. afwijkingen van de aangegeveenen maten zijn mogelijk

Het blokhuis wordt op wens met montagemateriaal en eenvoudige dakleer zonder extra rekening geleverd- om zelf te maaken